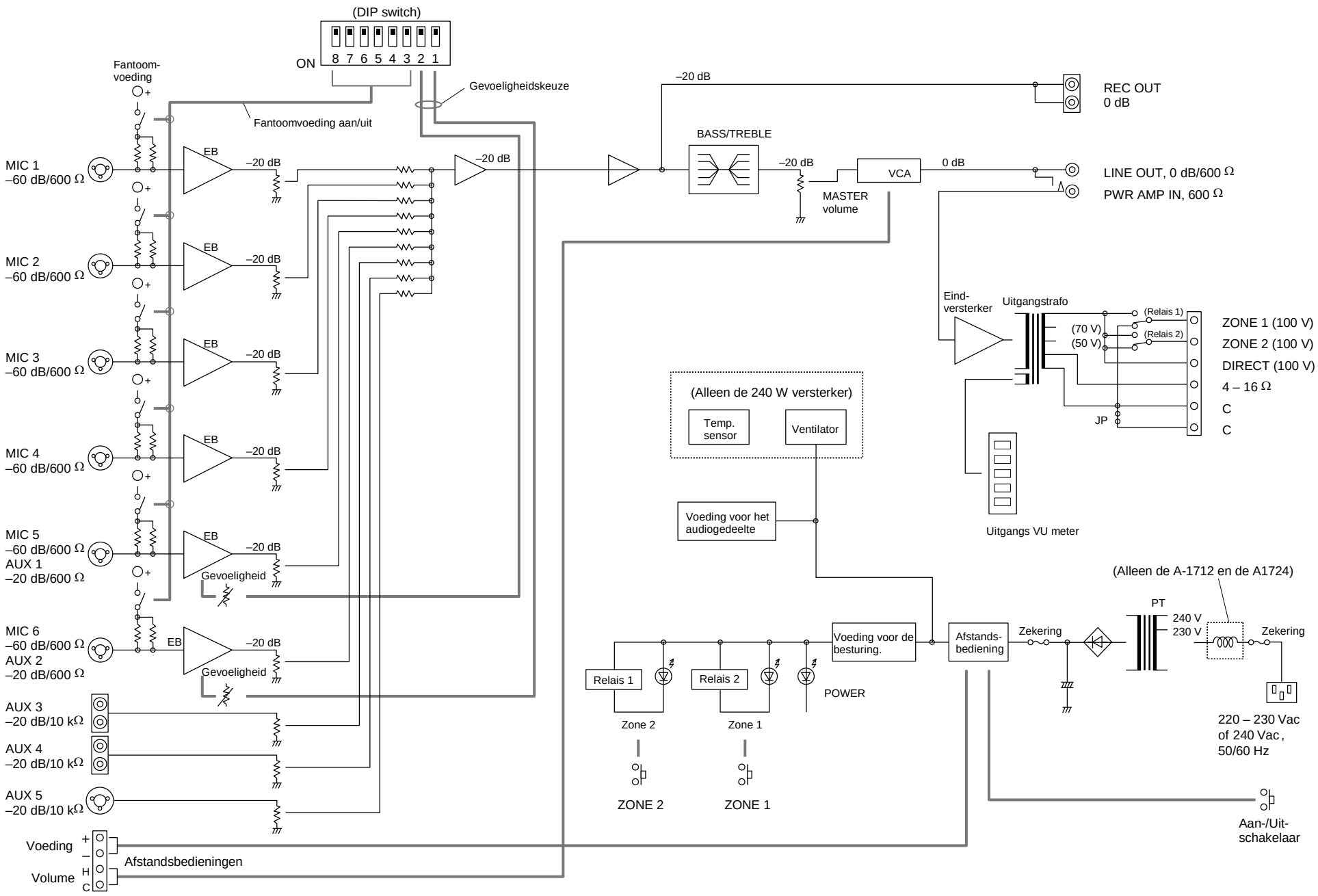A-1700 Blokschema