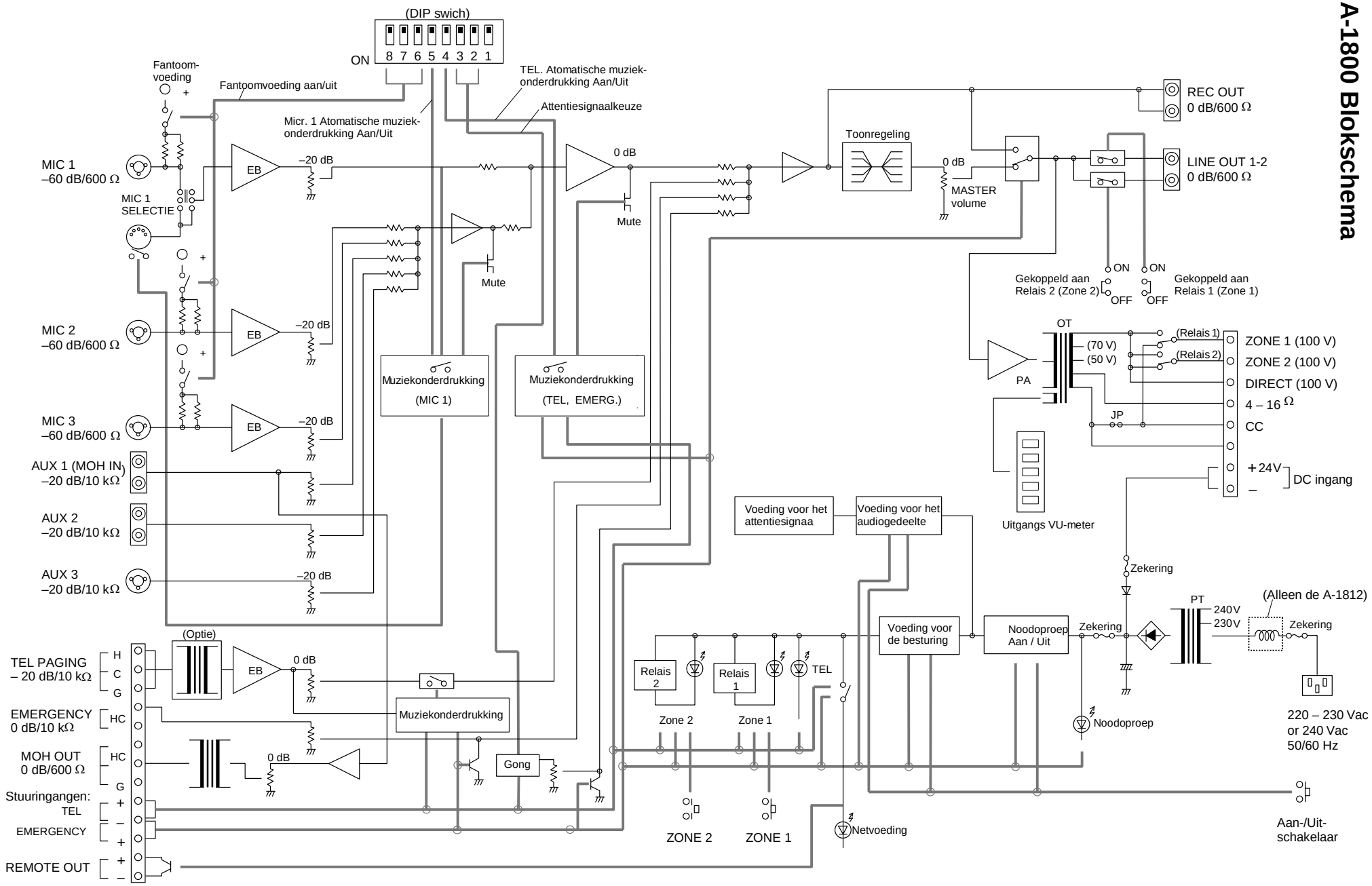A-1800 Blokschema